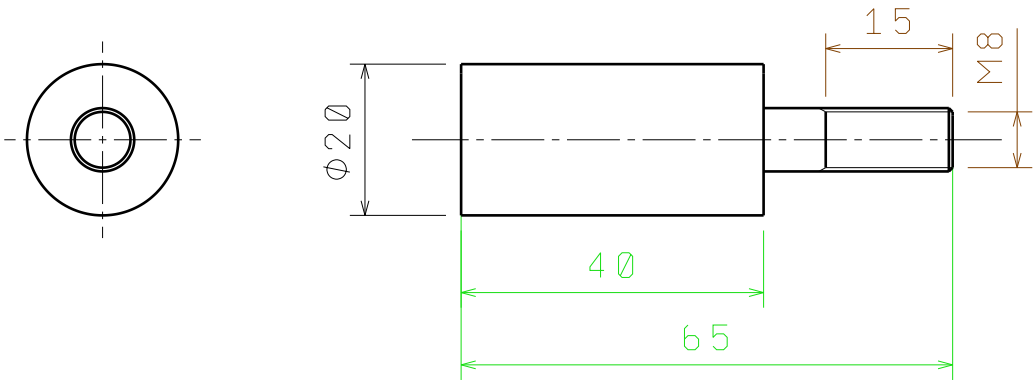

Ra 3,2

KRESLIL: Vojtek	**Univerzita Tomáše Bati ve Zlíně** **Fakulta Technologická** **Ústav Výrobního inženýrství**		
DÁTUM: 12. 4. 2010			
POLOTOVAR: Tyč kruhová Φ20x70 EN 10060			
MATERIÁL: ČSN 11 373			
ROZMER: A4	OHÝBACÍ KOLÍK	POČET KS: 1	
MIERKA: 1:1	VÁHA (kg): 0,02	ČÍSLO VÝKRESU: 00-04-013-VI/12	LIST: 1/1

I	–
H	–
G	–
F	–
E	–
D	–
C	–
B	–
A	–

This drawing is our property; it can't be reproduced or communicated without our written agreement.